4.7 BLAXTAIR MR390 - DATENBLATT

Exported on 10/19/2026

Table of Contents

1 Einführung 4
2 Zertifizierungen und Zulassungen 5
3 Technische Spezifikationen 7
3.1 Abmessungen und Gewicht 7
3.2 Elektrik 9
3.3 Umgebungsbedingungen 10
3.4 Erkennungsleistung 10
3.5 Video - KI-Kamera 11
3.6 Aufzeichnung 11
3.6.1 Bild - Smart-Display 11
3.6.2 Verschiedenes 11
4 Benutzeranschlüsse 12
5 Bestellinformationen 14

Die PDF-Datei steht unten zur Verfügung:

1 Einführung









Blaxtair rettet Leben. Die fortschrittlichste Fußgängererkennungslösung zur Vermeidung von Kollisionen mit Maschinen: Sie kann Fahrer gleichzeitig vor Gefahren warnen, unnötige Alarme vermeiden und HSE- sowie Standortmanager dabei unterstützen, Unfallrisiken zu kontrollieren und zu reduzieren. Kompakt, robust, vernetzt, skalierbar und einfach zu installieren, mit einer auf dem Markt unerreichten Leistung: Blaxtair ist die einzige KI-Kamera, die Fußgänger in Echtzeit präzise erkennen und lokalisieren kann – in jeder Körperhaltung (stehend, hockend oder teilweise verdeckt) und in den anspruchsvollsten Arbeitsumgebungen.
Um über die Vermeidung von Unfällen in letzter Sekunde hinauszugehen, integriert das System die cloudbasierte IoT-Lösung „Blaxtair Connect“, die die Sicherheit von Personen in der Nähe von Maschinen revolutioniert, indem sie die Koaktivität zwischen Maschinen und Fußgängern durch 3 teilt.

- Verbessert Sicherheit, Arbeitsbedingungen und Produktivität
- Vermeidet unnötige Warnungen, die den Fahrer ermüden
- Kontrolliert und reduziert Unfallrisiken dank des integrierten Blaxtair Connect
- Zukunftssicher: Online-Wartung und Remote-Software-Updates
- Skalierbar: bereit für zukünftige zusätzliche Funktionen oder Cloud-Dienste

IP67	IoT	Compact

2 Zertifizierungen und Zulassungen

Normen	Typ
Wasser-/Staubschutz	
KI-Kamera	IP6X (vollständig staubdicht) gemäß NF EN 60529 IPX7 (Schutz gegen zeitweiliges Untertauchen in Wasser unter Druck) gemäß ISO 20653 IPX9K (Schutz gegen **Hochdruck-/Hochtemperatur-Wasserstrahlen**) gemäß ISO 20653
Smart-Display	IEC 60529 - IP67
BXT Switch Doppelkamera	IEC 60529 - IP67
Stecker des Kamerakabels	IP65
Klimatest	
KI-Kamera	ISO 16750-4, IEC 60068-2-14, IEC 60068-2-1, IEC 60068-2-2
Smart-Display	ISO 16750-4, IEC 60068-2-14
BXT Switch Doppelkamera	ISO 16750-4, IEC 60068-2-14, IEC 60068-2-1, IEC 60068-2-2
Vibrationen und Stöße	
KI-Kamera Smart-Display BXT Switch Doppelkamera	ISO 16750-3, IEC 60068-2-64 - Zufallsvibration, IEC 60068-2-27 - Stöße
Elektromagnetische Verträglichkeit	
KI-Kamera	Richtlinie 2014/30/UE, ISO 10605, ISO 11452-2, ISO 11452- 4 EN 12895, ICES-003 Ausgabe 05, FCC Title 47 Part 15
Smart-Display	Richtlinie 2014/30/UE, EN 12895, ISO 13766-1, ISO 14982-1, ICES-003 Ausgabe 05, FCC Title 47 Part 15
BXT Switch Doppelkamera	Richtlinie 2014/30/UE, ISO 10605, ISO 11452-2, ISO 11452- 4, EN 12895 ICES-003 Ausgabe 05, FCC Title 47 Part 15 (*)

Elektrische Lasten	
KI-Kamera	ISO 7637-2, ISO 16750-2 (ohne Lastabwurfprofile 5a/5b)
Smart-Display	ISO 7637-2, ISO 16750-2
BXT Switch Doppelkamera	ISO 7637-2, ISO 16750-2 - ohne Lastabwurfprofile 5a/5b)
Funkfrequenz	RED - Funkanlagenrichtlinie 2014/53/EU, UKSI 2017 Nr. 2016
Assistenzsysteme zur Objekterkennung Erdbewegungsmaschinen	ISO 16001
Umwelt	Reach, RoHS
Kennzeichnungen	CE (Europa), UKCA (Großbritannien), FCC ID (USA), IC ID (Kanada)
IoT - Technologie	LTE, CE RED, FCC ID, IC ID, UKCA, RMM, SAR
IoT - Zulassungen	
Europa	Frankreich, Deutschland, Österreich, Spanien, Polen, Vereinigtes Königreich, Tschechische Republik, Italien, Belgien, Schweiz, Rumänien, Dänemark, Portugal, Irland, Indonesien, Ukraine, Slowakische Republik, Ungarn, Norwegen, Luxemburg, Schweden, Griechenland, Niederlande, Finnland, Slowenien, Lettland, Estland, Serbien, Monaco, Litauen
Naher Osten und Afrika	La Réunion
Nordamerika	Vereinigte Staaten von Amerika, Kanada,
Asien-Pazifik	Australien, Neukaledonien, Tahiti

Die Dichtheitsstufe ist unter den folgenden Bedingungen gewährleistet

- Das Produktgehäuse darf während des gesamten Lebenszyklus nicht geöffnet werden
- Alle Schrauben/Steckverbinder müssen in der werksseitigen Lieferkonfiguration bleiben
- Dichtkappen müssen auf nicht angeschlossenen Steckverbindern verbleiben

(*) Geplant

3 Technische Spezifikationen

3.1 Abmessungen und Gewicht

KI-Kamera Mit Schutzhaube		
Vorderansicht	**Seitenansicht**	**Unteransicht**
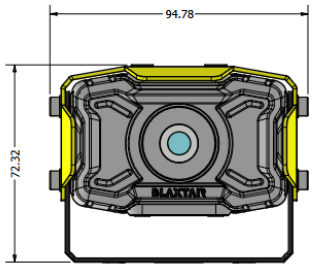	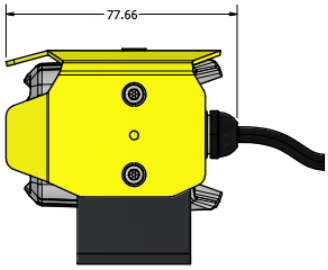	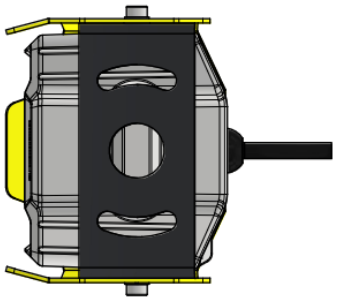

Smart-Display Ohne Metallhalterung

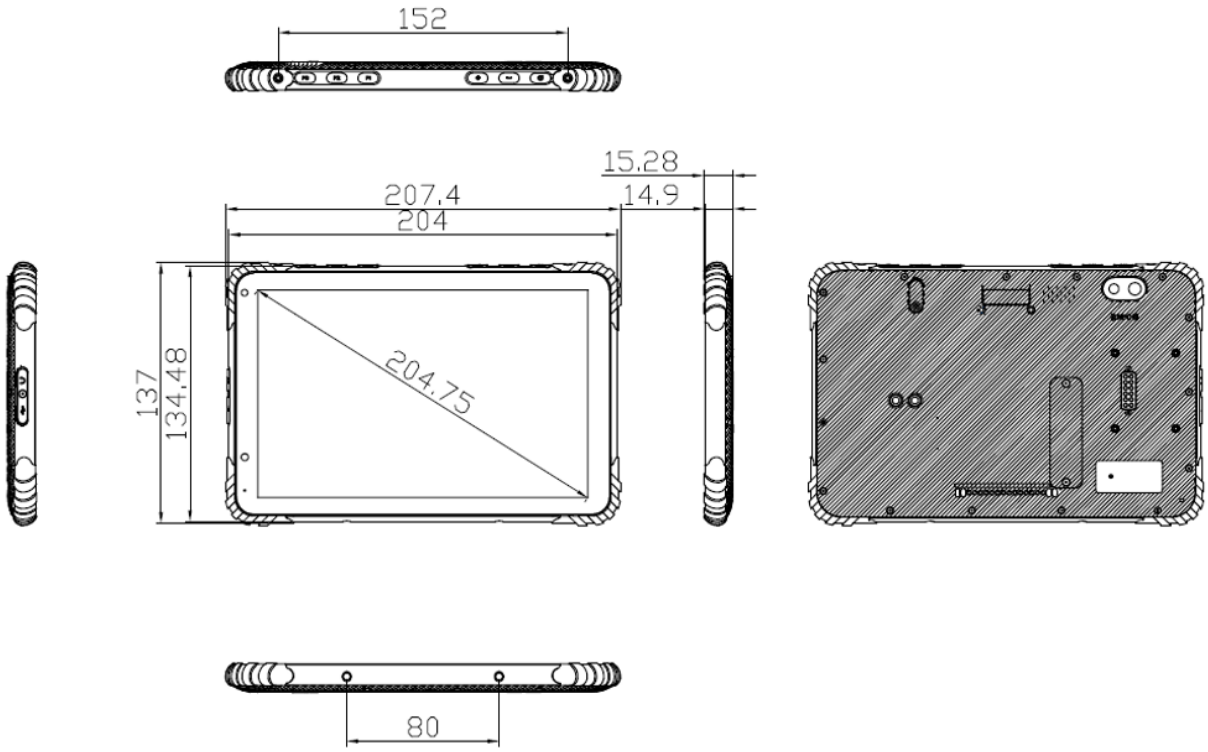

BXT Switch Doppelkamera

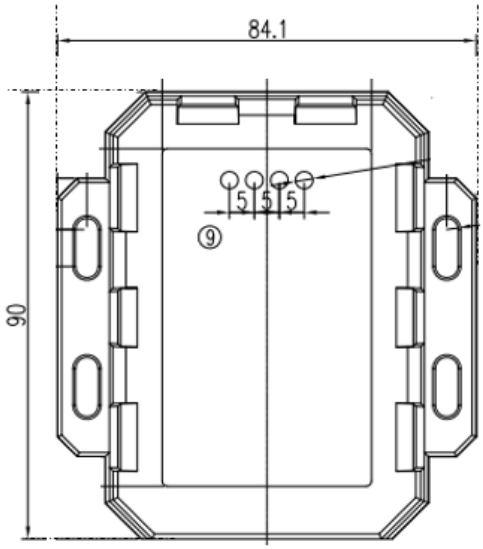

Die Abmessungen sind ausschließlich für kommerzielle Zwecke bestimmt. Die Abbildungen sind nicht maßstabsgetreu.

	Abmessungen L X B X T [Mm] (Zoll)	**Gewicht (G)**
KI-Kamera (ohne Schutzhaube)	80,4 x 53,4 x 71,5 mm (3.2 x 2.1 x 2.8 in)	425 g (ohne Schutzhaube)
Smart-Display	207 x 137 x 15 mm (8,1 x 5,4 x 0,6 in)	528 g
BXT Switch Doppelkamera	90 x 84,1 mm (3,5x3,3 in)	420 g

Gehäuse - KI-Kamera	
Kameragehäuse	Aluminiumlegierung ADC12
Farbe	Gelb Ral 1003 für Schutzhaube Grau Ral 9007 für Kameragehäuse

3.2 Elektrik

Nennspannung	12-24 VDC nominal 32 VDC maximal Für Fahrzeugspannungen >24 VDC einen Spannungswandler verwenden.
Eingangsspannung	~12-32 VDC
Leistungsaufnahme	MR390 : 45W @12V (3.8A) Abhängig von Systemnutzung und Konfiguration

3.3 Umgebungsbedingungen

Betriebs- und Lagertemperatur	
KI-Kamera	-20°C bis +70°C (-4 °F bis 158 °F)
Smart-Display	-20°C bis +60°C (-4 °F bis 140 °F)
Smart-Display - Kaltstart	-20°C (-4 °F)
BXT Switch Doppelkamera	-20°C bis +70°C (-4 °F bis 158 °F)

3.4 Erkennungsleistung

Erkennungslatenz	Latenz < 300 ms
Betriebsbeleuchtungsbereich	>300 Lux (für beste Leistung empfohlen) Von 100 Lux bis 80000 Lux
Fußgängererkennung - Sichtfeld	Diagonal - 152° Horizontal - 130° Vertikal - 70°
Erkannte Fußgängerposition	Stehend, hockend, verdeckt/abgeschnitten, liegend Die Leistung hängt von der Szene ab
Startdauer	~0s mit Relaisoption für festen Schlafmodus Aus dem Schlafmodus (d. h. Tablet-Akkuladung >0 %) : ~ 17s für Alarme / ~ 21s für Videostream Bei niedriger Tablet-Akkuladung (nahe 0 %) kann die Startzeit mehrere Minuten betragen (abhängig davon, wie lange der Akku leer war und von der Akkutemperatur)

3.5 Video - KI-Kamera

Dynamikumfang	81 dB
Bildrate	25 fps
Verschlusstyp	Elektronischer Rolling Shutter
Auflösung	720p
Sensor	CMOS

3.6 Aufzeichnung

Aufzeichnungsdauer	7 Stunden* für Version 217 Zwischen 20 und 30 Stunden, abhängig von der Tablet-Nutzung für Version 224
Recorder-Daten	Live-Stream des Blaxtair
Download	Über die Blaxtair App

(*) Der Wert kann auf Anfrage auf mehr als 30 Stunden aufgezeichneter Daten erhöht werden

3.6.1 Bild - Smart-Display

Auflösung	1280 x 800 px

3.6.2 Verschiedenes

Unterstützte Sprachen	Englisch, Französisch, Deutsch, Spanisch
Diagnose	Verschiedene Statusbedingungen werden im internen Diagnoseprotokoll erfasst. Kritische Fehlerzustände werden außerdem auf dem Bildschirm angezeigt

4 Benutzeranschlüsse

8"-Smart-Display Mit Metallhalterung Und Kabeln

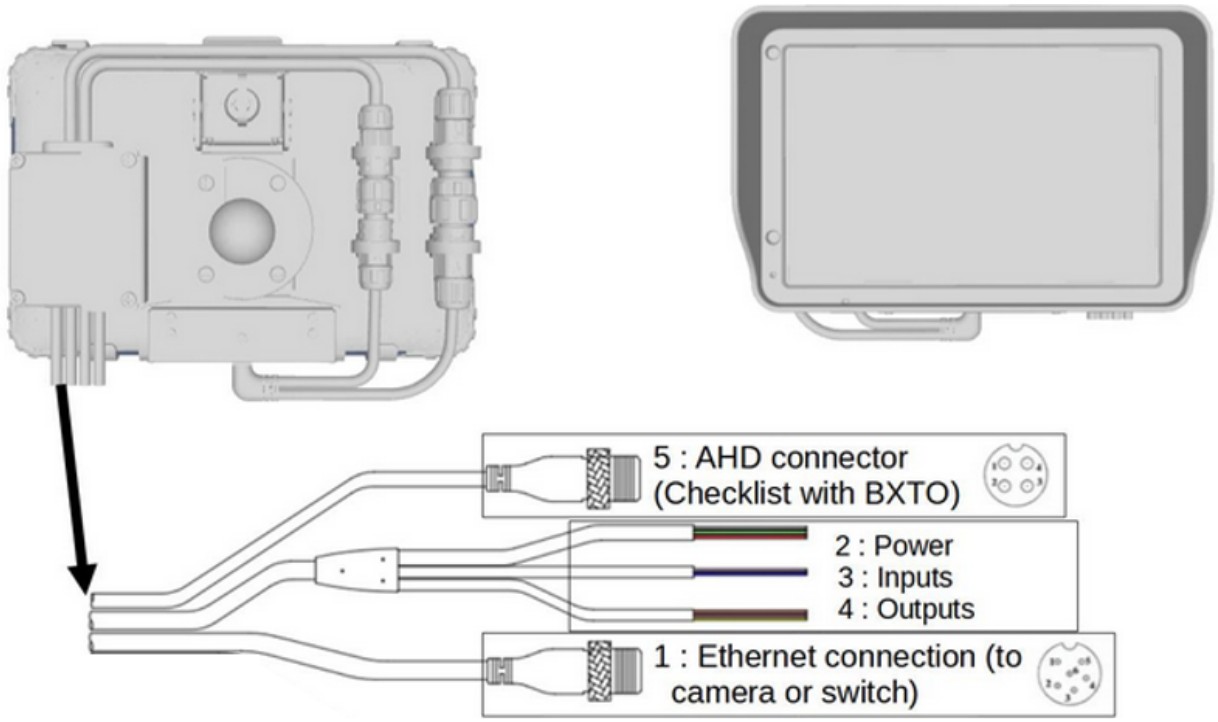

Kabel 1	GX12	1500 mm	Stecker GX12 6-polig Ethernet- und Stromversorgung der Kamera
Kabel 2	kein Stecker	4800 mm	Systemstromversorgung
Kabel 3	kein Stecker	4800 mm	Diskrete Eingänge x2
Kabel 4	kein Stecker	4800 mm	Diskrete Ausgänge x2
Kabel 5	GX12	1500 mm	AHD-Steckverbinder

KI-Kamera-Steckverbinder	
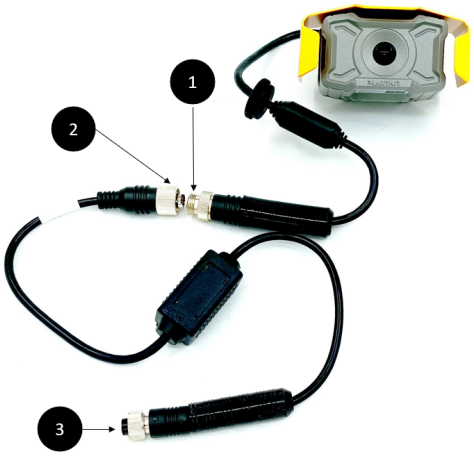	(1) 8P-Buchse Kamerasteckverbinder (Daten + Strom) - Länge: 400 mm (2) 8P-Stecker (Daten + Strom) (3) 6P GX12-Buchse (Ethernet + Strom) - Länge: 1600 mm Die Gesamtlänge des KI-Kamerakabels beträgt 2 m (78,7 in).

BXT Switch Doppelkamera	
	• Rote/gelbe Drähte: Stromversorgung (beide müssen angeschlossen werden) • Schwarzer Draht: Masse, 8P-Buchse Kamerasteckverbinder (Daten + Strom) • ROTE 6P GX12-Buchse (Ethernet + Strom) = Verbindung zum Display • SCHWARZE 6P GX12-Stecker (Ethernet + Strom) = Verbindung zu CAM REAR und CAM FRONT

5 Bestellinformationen

Blaxtair - MR390 - Erkennungssystem		
105-950-007	HS-Code	8528.5900
3 x BXT KI-Kamera mit 2-m-Kabel, 6-Achsen-Halterung und U-Halterung, 3 x 4 m 6-poliges Ethernet-Verlängerungskabel, 2 x 10 m 6-poliges Ethernet-Verlängerungskabel, 1 x BXT Smart Display 8" 1 x Metallhalterung mit 2-m-Kabel und 6-Achsen-Halterung (Stromversorgung: VDC 12-32V, 2 x Eingänge, 2 x Ausgänge und Ethernet-Kamerasteckverbinder) 2 x BXT Switch Doppelkamera 3 x Sicherungssatz 1 x Installationshandbuch		

Alle Informationen können ohne vorherige Ankündigung geändert werden.